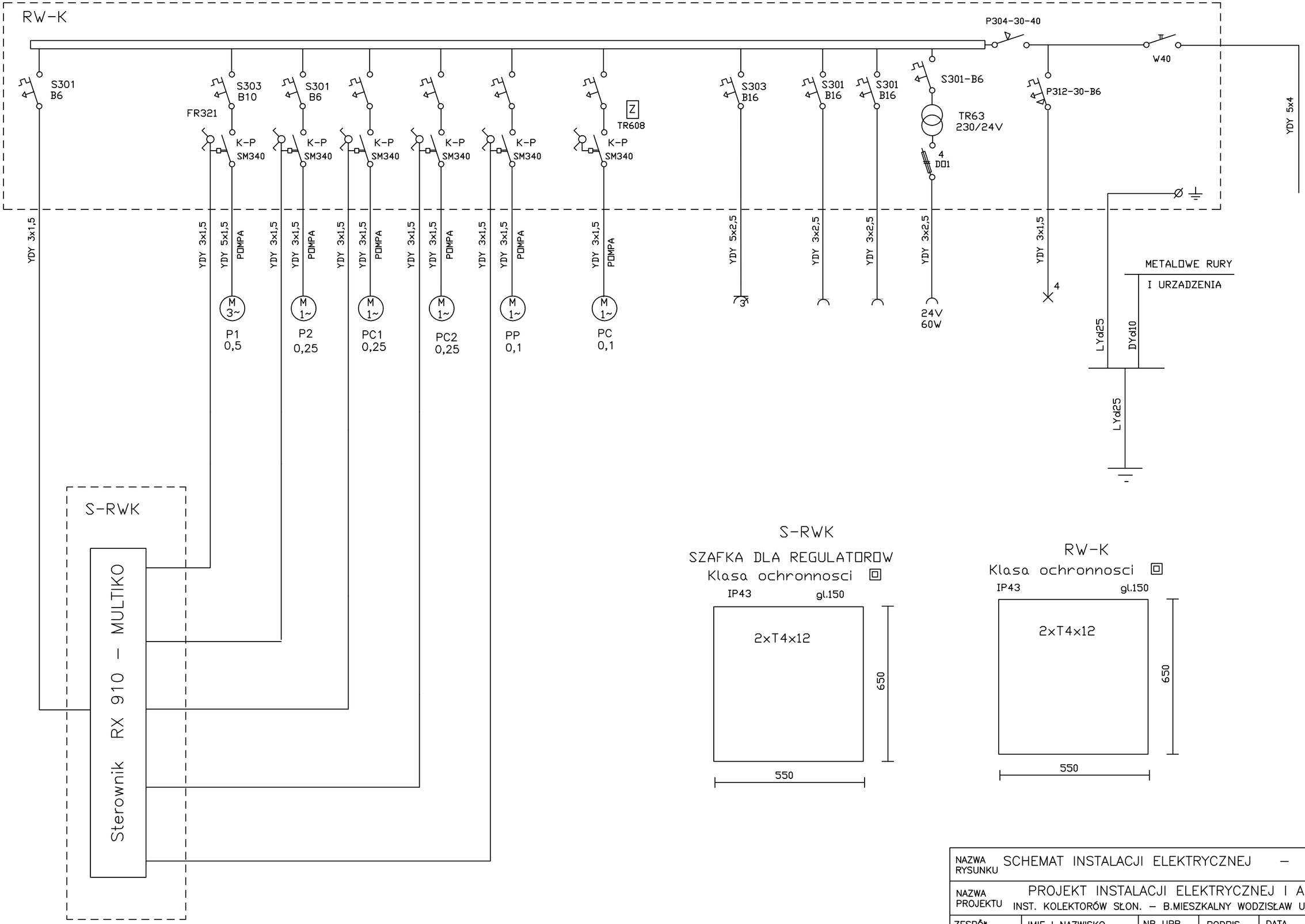

NAZWA RYSUNKU	SCHEMAT INSTALACJI ELEKTRYCZNEJ – RW-K				
NAZWA PROJEKTU	PROJEKT INSTALACJI ELEKTRYCZNEJ I AKPiA INST. KOLEKTORÓW SŁON. – B.MIESZKALNY WODZISŁAW UL.PIŁSUDSKIEGO				
ZESPÓŁ	IMIE I NAZWISKO	NR UPR.	PODPIS	DATA	SKALA
PROJEKTOWAŁ	INŻ. T. JAŚKIEWICZ	79/77/OP		04.2007	
					NR RYS.
INWESTOR:	ZGMIR WODZISŁAW ŚL.				5